INNOTECH IND-EB-40

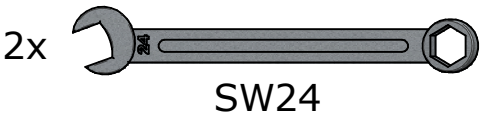

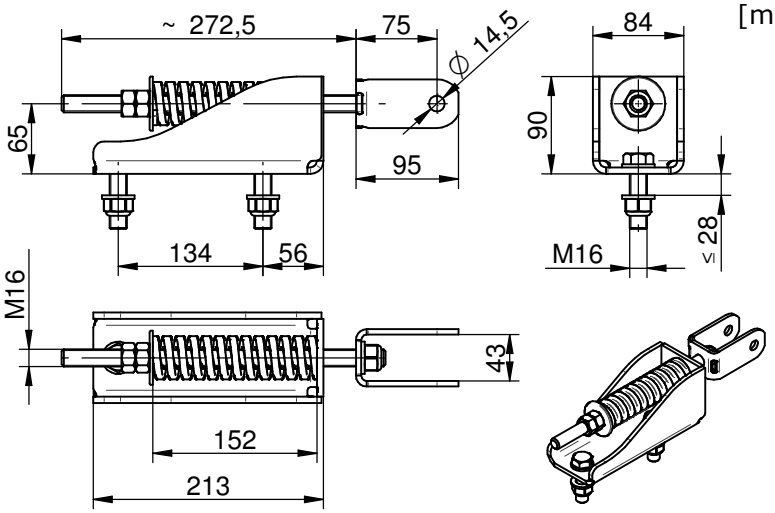

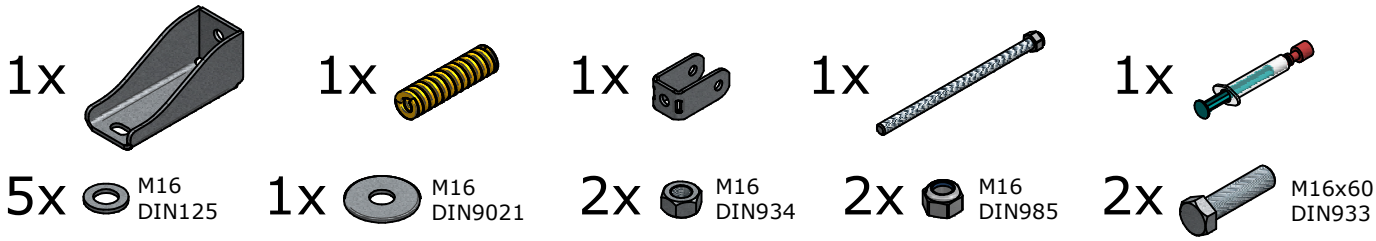

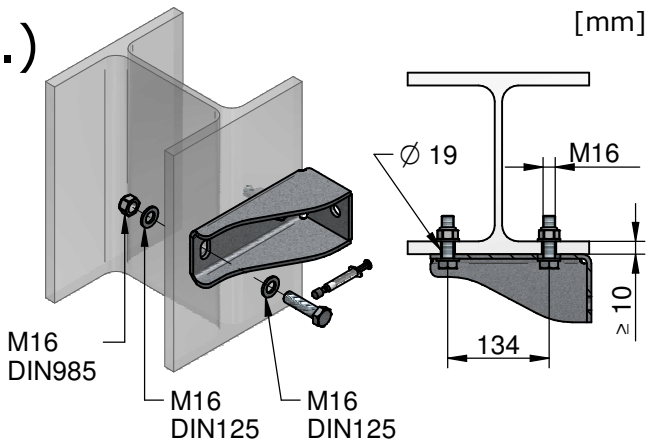

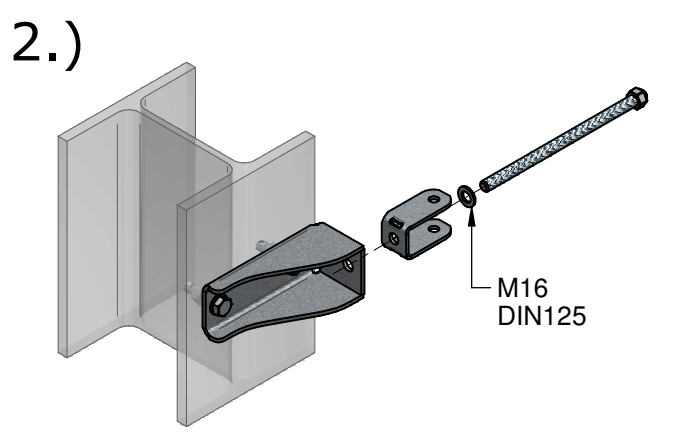

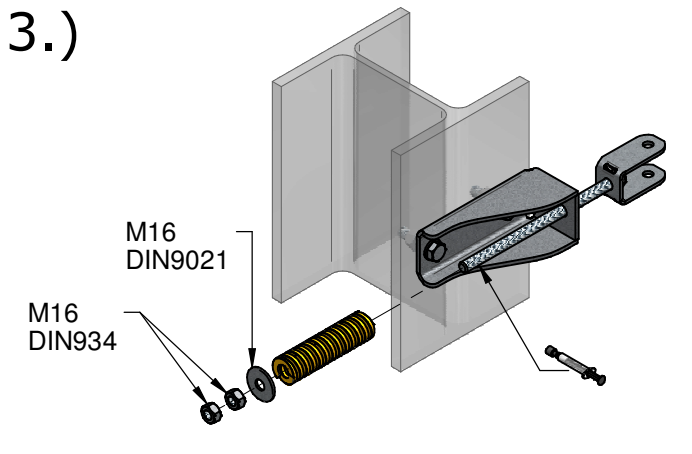

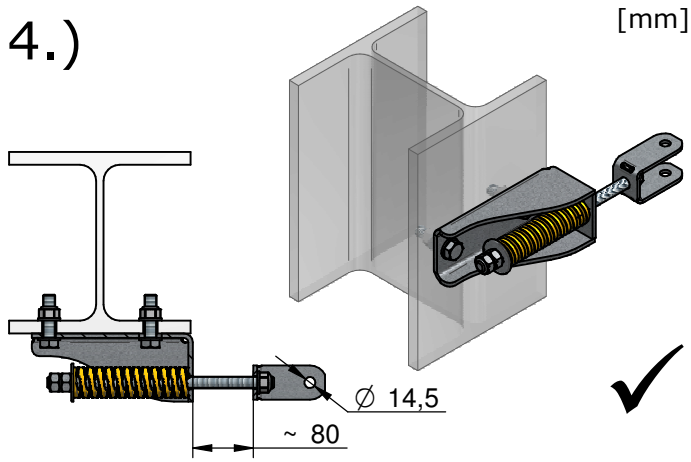

A	Dokument erstellt	23.10.2018	Leeb
Zust.	Änderung	Datum	Na.

	Datum	Name
Bearb.	23.10.2018	Leeb R.
Gepr.	24.10.2018	Leeb R.
Norm	DIN 2768 m	
Status	Freigegeben	

INNOTECH
Arbeitsschutz GmbH
A-4656 Kirchham, Laizing 10
www.innotech.at +43 (0) 7619 / 22122

Projekt / Benennung

Montageanleitung IND-EB-40

Zeichnungsnummer: 17-03-40-Montageanleitung

Rev.: A

Blatt: 1/1

Ersatz für

Format: A4

Solid Edge

Änderungen dürfen nur am CAD vorgenommen werden

WIR BEHALTEN UNS FÜR DIESE ZEICHNUNG ALLE RECHTE DER VERVIELFÄLTIGUNG VOR. OHNE UNSERE VORHERGEHENDE ZUSTIMMUNG DARF SIE, AUCH AUSZUGSWEISE NICHT AN DRITTE WEITERGEGEBEN WERDEN. ISO16016

WE RESERVE ALL RIGHTS IN THIS DRAWING. IT MAY NOT BE PASSED ON IN WHOLE OR IN PART, TO ANY THIRD PARTY WITHOUT OUR PRIOR CONSENT. ISO16016

ISO 16016

\\srv21\konstruktion\17-IND\17-03-Endbefestigungen\17-03-40-EB-40\17-03-40-Montageanleitung-A.dft