INNOTECH AIO-EB-15

SW=24

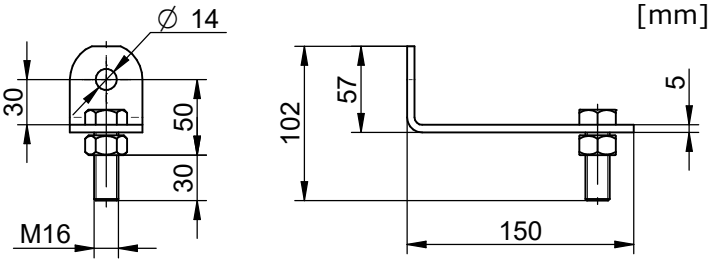

1x 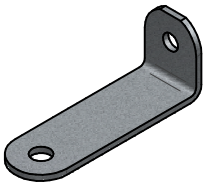

1x 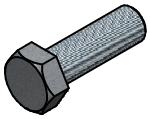

M16x50
DIN933

1x

M16
DIN934

1.)

[mm]

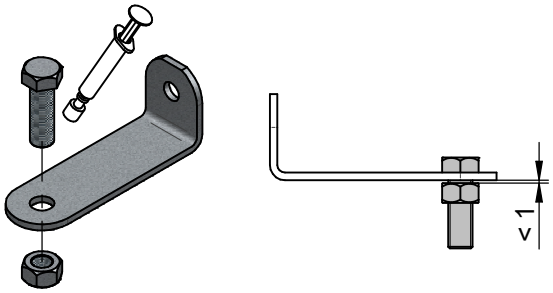

2.)

[mm]

SW=24

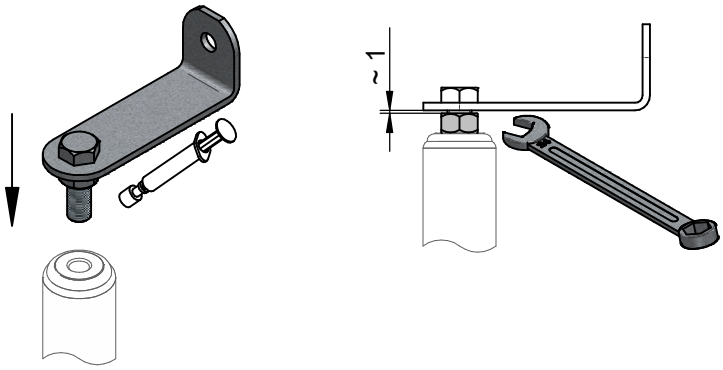

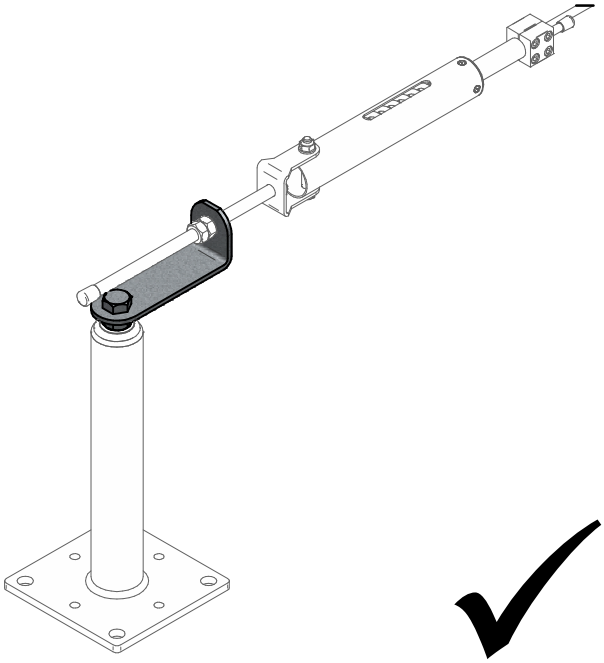

OPTION: 2x AIO-EB-15

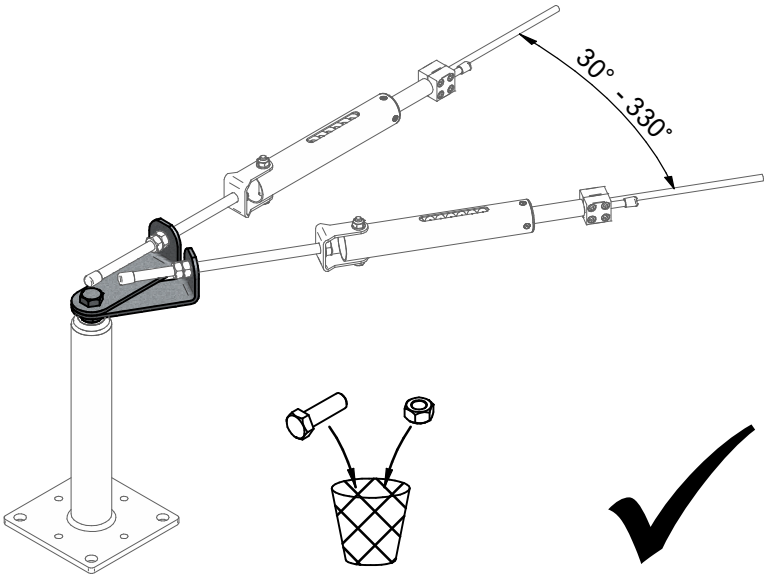

Zust.	Änderung	Datum	Na.
A	Dokument erstellt	25.07.2018	Leeb

	Datum	Name
Bearb.	05.12.2014	Leeb R.
Gepr.	26.07.2018	Leeb R.
Norm		
Status	Freigegeben	

INNOTECH
Arbeitsschutz GmbH
A-4656 Kirchham, Laizing 10
www.innotech.at +43 (0) 7619 / 22122

Projekt / Benennung

Montageanleitung AIO-EB-15

Zeichnungsnummer: 02-03-15-Montageanleitung

Rev.: A

Blatt: 1/1

Ersatz für

Format A4

Solid Edge

Änderungen dürfen nur am CAD vorgenommen werden

WIR BEHALTEN UNS FÜR DIESE ZEICHNUNG ALLE RECHTE DER VERWERTUNG VOR OHNE UNSERE VORHERIGE ZUSTIMMUNG DARF DIESE ZEICHNUNG WEDER IN GANZEN ODER TEILEN ANDERE NICHT AN DRITTE WEITERGEGEBEN WERDEN ISO16016

WE RESERVE ALL RIGHTS IN THIS DRAWING. IT MAY NOT BE PASSED ON TO THIRD PARTIES WITHOUT OUR PRIOR CONSENT. ISO16016

ISO 16016

\\srv21\konstruktion\02-AIO\02-03-Endbefestigungen\02-03-15-EB-15\02-03-15-Montageanleitung-A.dft